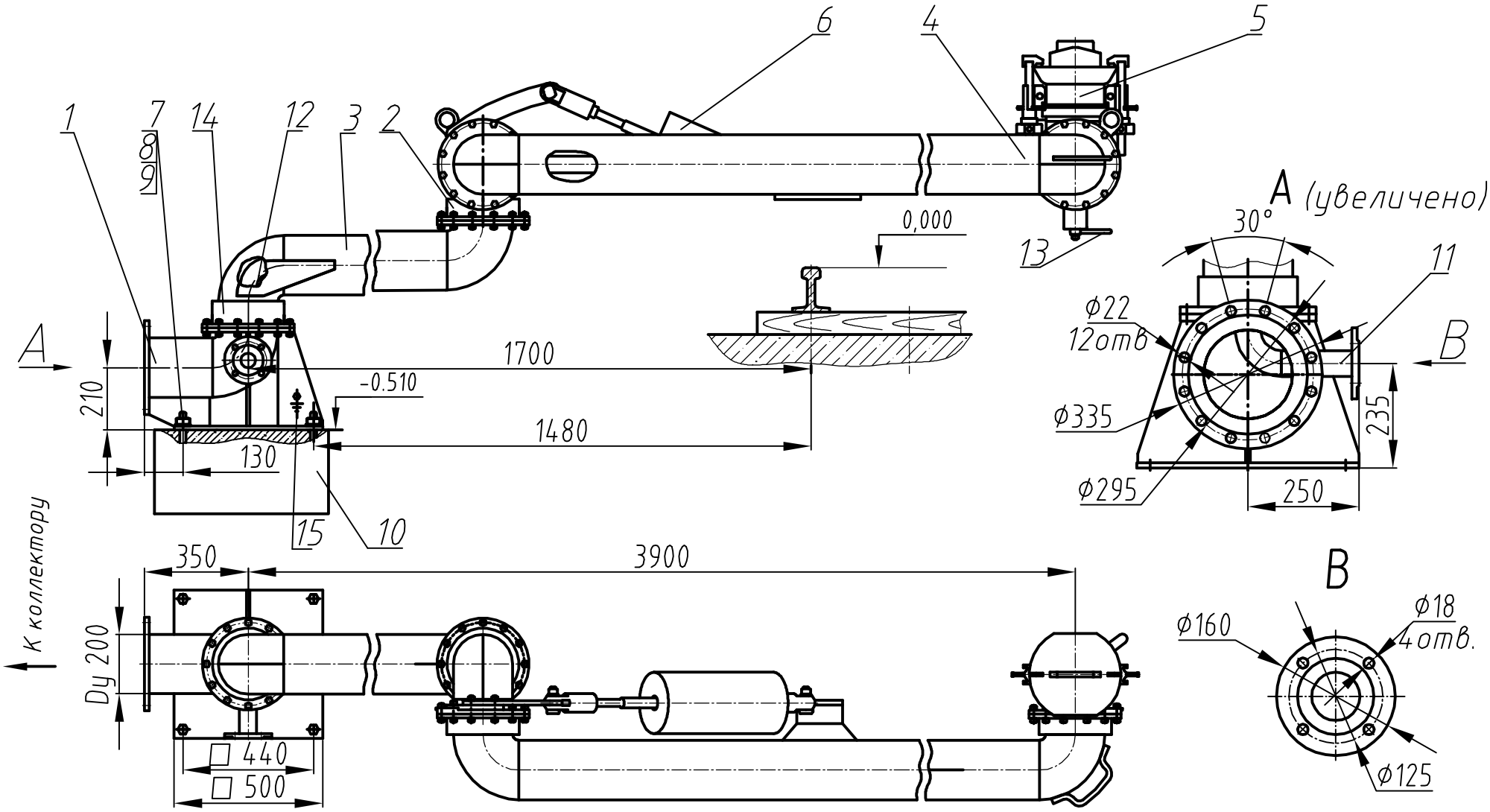

Устройство УСН-200Г-06 с зоной действия 6м.

1-Патрубок опорный
2-Шарнир
3,4-Труба
5-Присоединительная головка
6-Компенсатор
7-Болт фундаментный УСН01.00.00.007
8-ГайкаМ20.6Н.5.019ГОСТ5915
9-Шайба20.1.08кпГОСТ11371
10-Фундамент
11-Патрубок напорного трубопровода
12-Трубопровод напорный
13-Рукоятка
14-Усиленный шарнир
15-Болт заземления