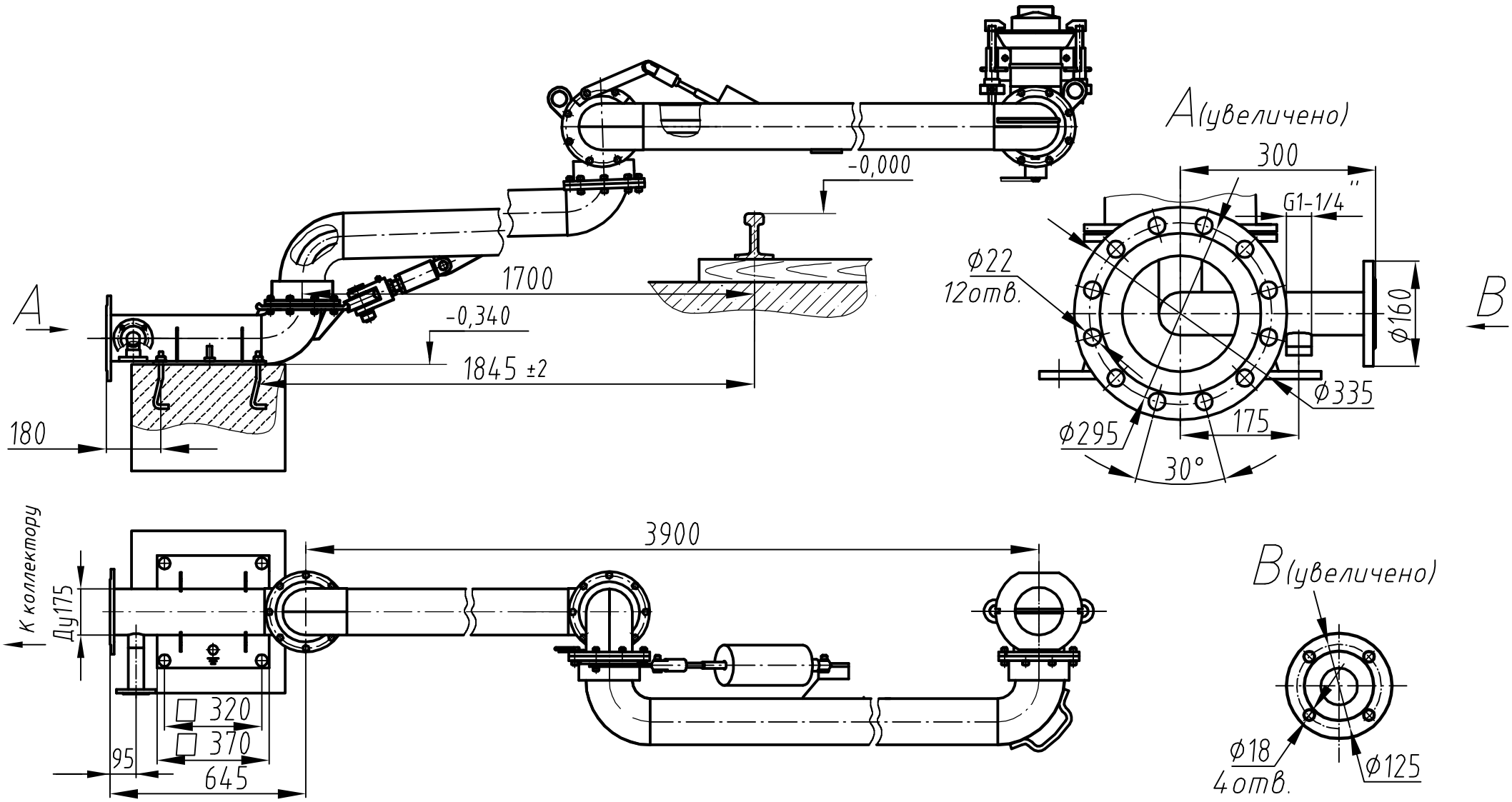
A
-0,000
1700
-0,340
1845 ±2
180
A(увеличено)
300
G1-1/4"
Ф22
12отв.
Ф160
B
Ф335
175
Ф295
30°
К коллектору
Ду175
3900
320
370
95
645
B(увеличено)
Ф18
4отв.
Ф125