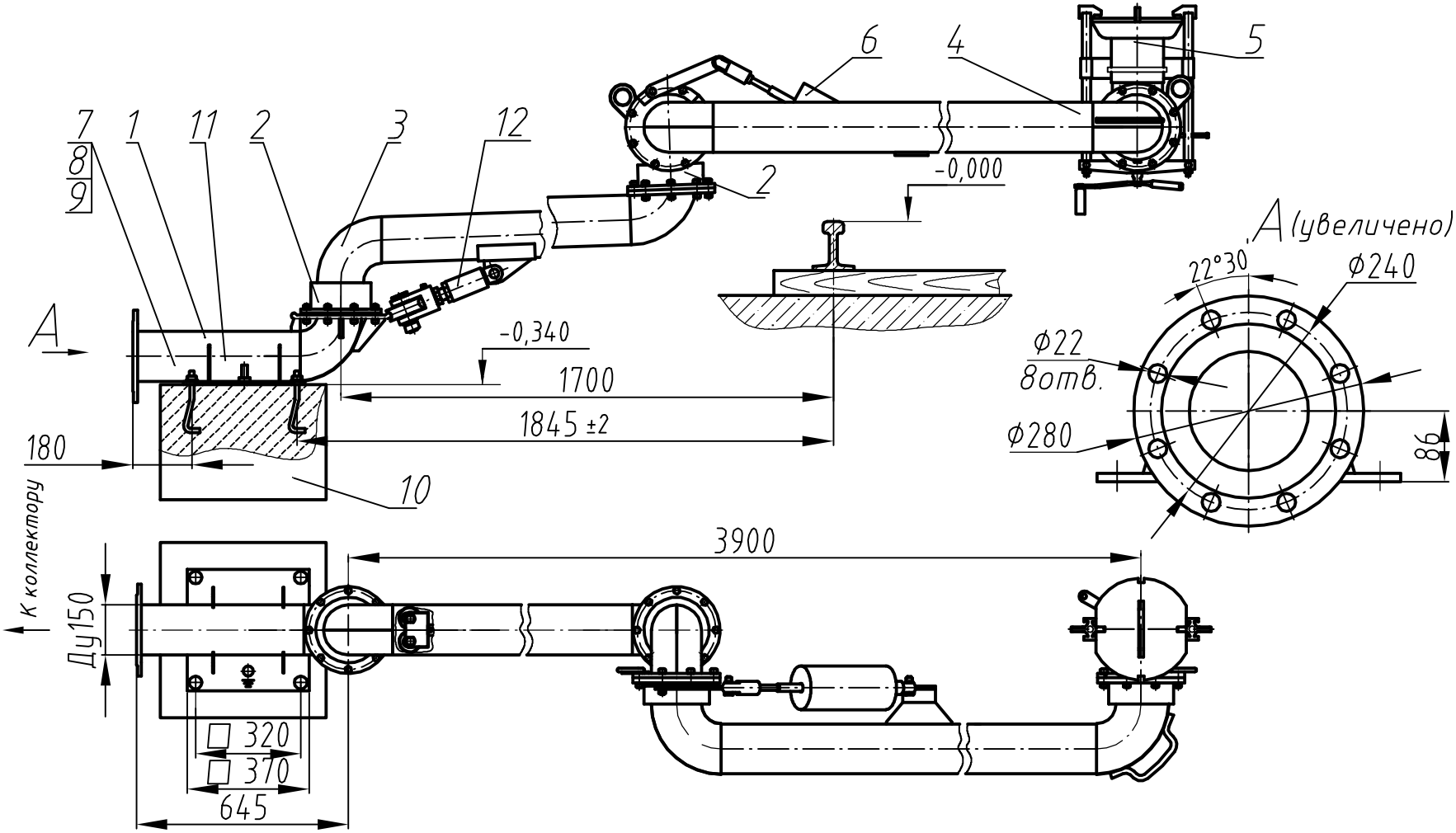

Устройство УСН-150-06 с зоной действия 6м.

1-Патрубок опорный
2-Шарнир
3,4-Труба
5-Присоединительная головка
6-Компенсатор
7-Болт фундаментный УСН01.00.00.007
8-ГайкаМ20.6Н.5.019ГОСТ5915
9-Шайба20.1.08кпГОСТ11371
10-Фундамент
11-Болт заземления
12-Устройство распорное